Curso de Letras
Língua e Literatura Alemã (21)

Pró-Reitoria de Assuntos Acadêmicos

PROAC

Integralização do Currículo	Obrigatórias	Form. Profissional	Compl. Básico	Compl. Profissional	Optativas	Eletivas	Total
Carga horária:	2220	00	00	00	120	60	2400
Créditos:	OS 136	FP 00	CB 00	CP 00	08	04	148

Reconhecimento MEC: Dec. nº 29.362 de 14/03/51
Currríc.Mín. MEC: Res.CFE de 19/10/62 (V.Res.01/72)
Currículo Pleno CEP : Res. CEP nº 108/99
Codigo NPD/SIAD Currículo Mínimo : 21.10.001-4
Codigo NPD/SIAD Currículo Pleno : 21.10.001-6
Titulação : Bacharel

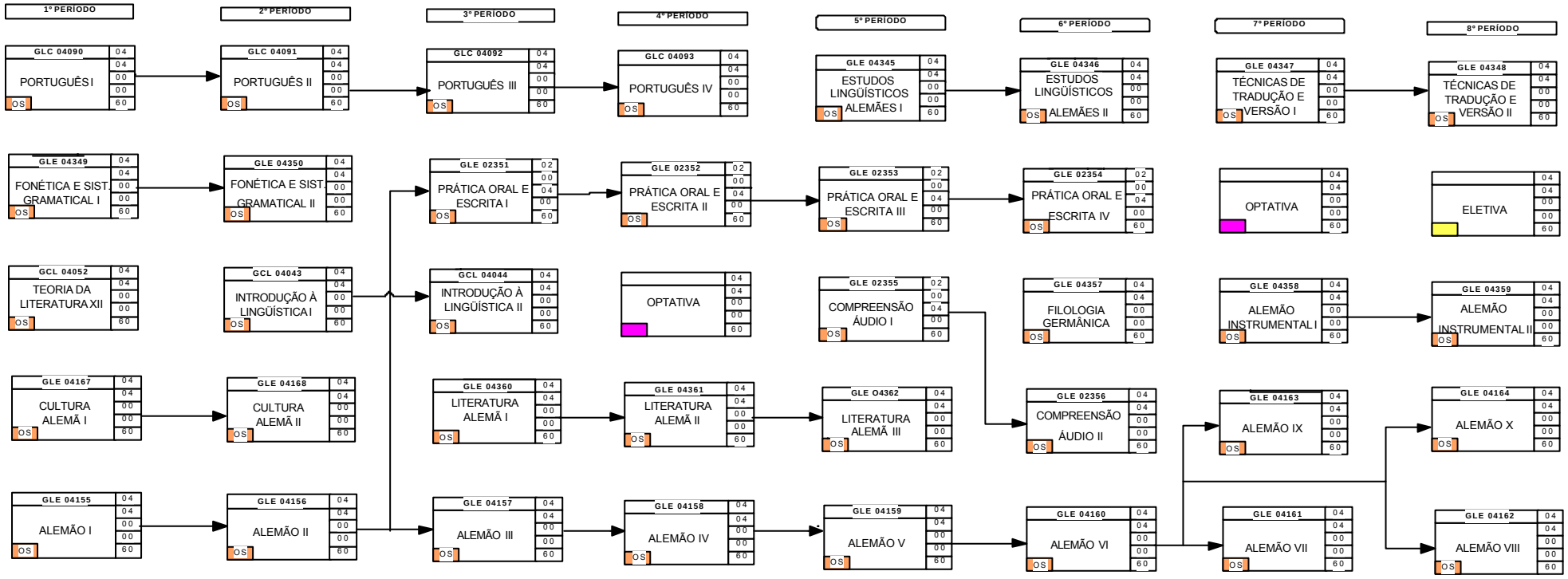

Última Modificação: Agosto/99