Curso de Fisica

uff

Pró-Reitoria de Assuntos Acadêmicos

Integralização do Currículo	Formação Básica	Form. Profissional	Compl. Profissional	Optativas	Eletivas	Total
Carga horária:	1350	480	600	180	60	2670
Créditos:	85	24	39	10	04	162

Reconhecimento MEC: Dec. n° 78.811 de 24/11/76
Currículo Mínimo MEC : Res. CFE n° de 17/11/62
Currículo Pleno CEP : Res. CEP n° 84/90
Codigo NPD/SIAD Currículo Mínimo : 25.01.001-0
Codigo NPD/SIAD Currículo Pleno : 25.01.002-0
Titulação : Bacharel

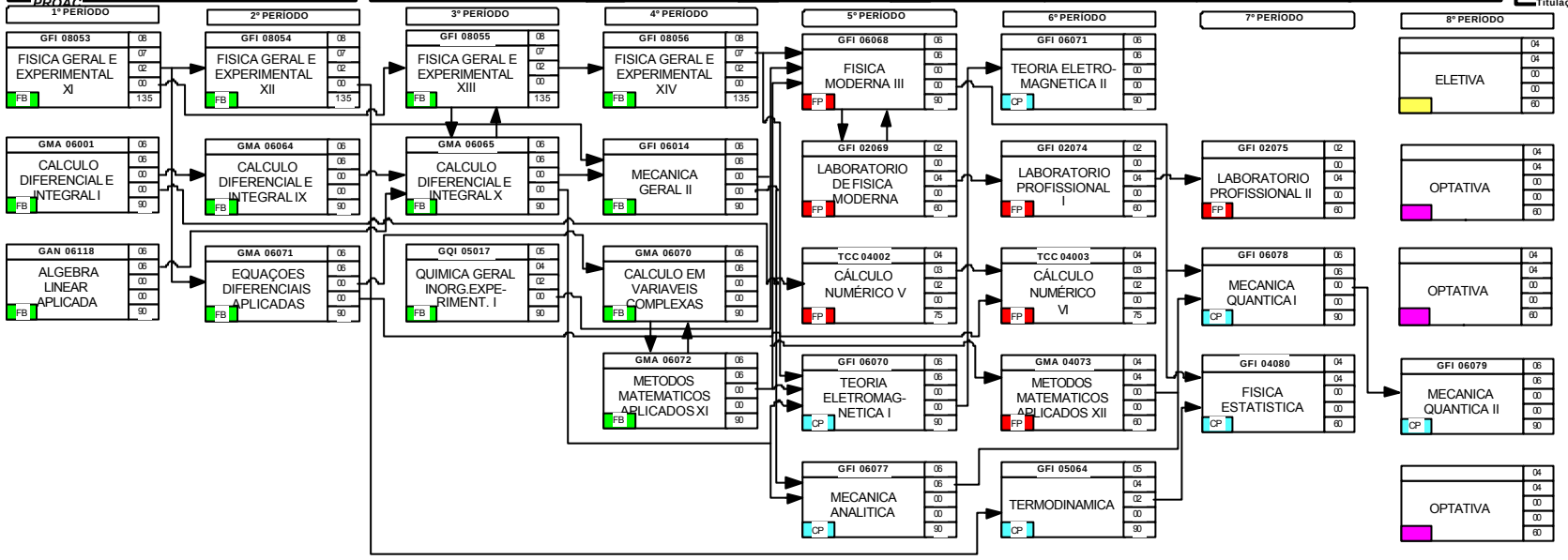

Última Modificação: Fevereiro/2000